HECO-WB Gewindestange

Produktinformation

- Querzugverstärkung ohne Klebstoff
- Bis zu 50 % Zeiteinsparung
- Keine Leimgenehmigung notwendig
- Temperaturunabhängige Montage
- Einfache und sichere Berechnung
- Hohe Zugfestigkeit 800 N/mm²
- Individueller Längenzuschnitt möglich
- Einfache Lagerhaltung
- Mit Eindrehhülse voll versenkbar
- Auch als Variante mit M16-Anschlussgewinde verfügbar
- Zugelassenes und überwachtes Produkt (CE-Kennzeichnung)

ETA-19/0129

Querverstärkung einfach gelöst

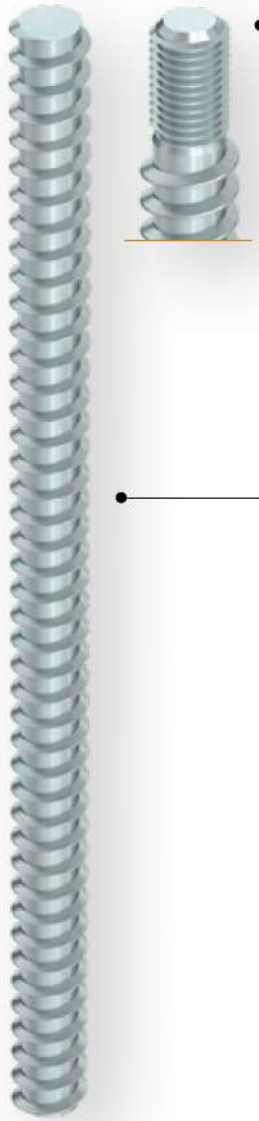

Ausführung:	A HECO-WB Gewindestange B mit M16-Anschlussgewinde
Antrieb:	Setzwerkzeug
Gewinde:	Vollgewinde
Werkstoff:	Kohlenstoffstahl
Oberfläche:	verzinkt blau, A2K CHROME (VI) FREE — Oberflächencode HECO-Etikett

ETA-19/0129

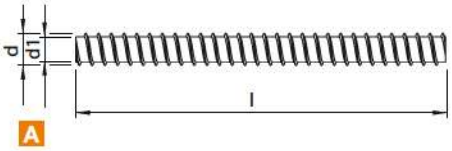

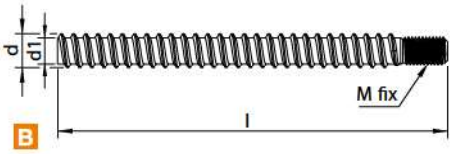

Abmessung d x l [mm]		Gewindelänge lg [mm]	Bohrloch-Ø [mm]	Anschluss-gewinde [mm]	ETA	Artikelnummer	VE [Stk.]	Verpackungs-typ	Umkarton [Stk.]
16,0	2.200	2.200	13,0	–	•	A 59138 NEU	1*	Industrieverp.	–
	**	**	13,0	–	•	A 59654 NEU	–*	Industrieverp.	–
20,0	2.200	2.200	13,0	–	•	A 59139 NEU	1*	Industrieverp.	–
	**	**	16,0	–	•	A 59659 NEU	–*	Industrieverp.	–
	1.000	900	16,0	M16 x 100	–	B 59140 NEU	1*	Industrieverp.	–
	1.500	1.400	16,0	M16 x 100	–	B 59141 NEU	1*	Industrieverp.	–

* Mindestbestellmenge 5 Stück/Zuschnitte ** Individuelle Längenzuschnitte auf Anfrage, max. 3.000 mm

Passendes Zubehör und Setzwerkzeuge finden Sie auf den Seiten 162 & 163

Anwendungsbeispiele

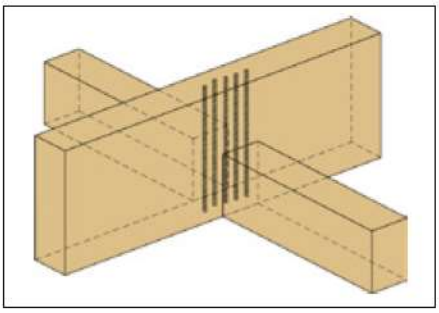
Queranschlüsse

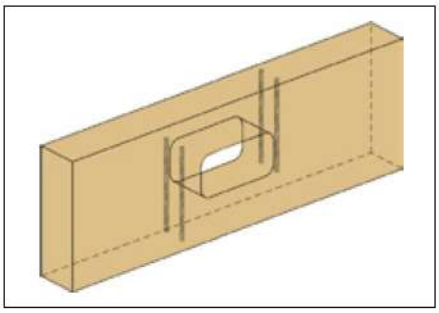
Durchbrüche

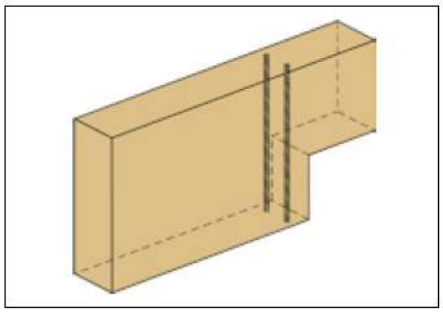
Ausklinkungen

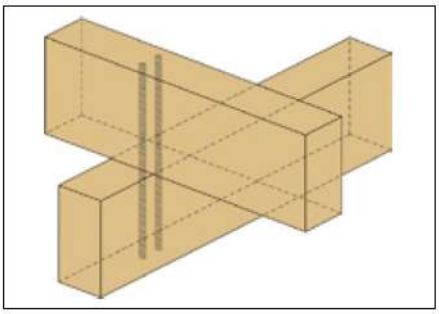
Verbindungen

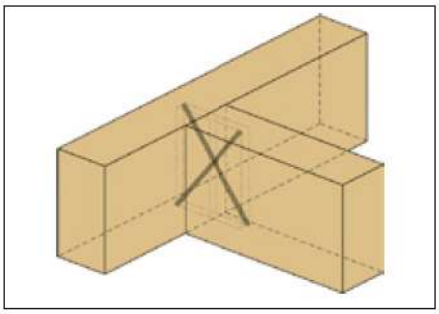
Haupt-/Nebenträgeranschluss

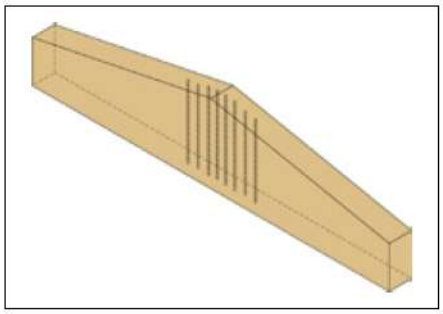
Satteldachträger