PRODUKTDATENBLATT

TERRASSOTEC ZIERKOPF EDELSTAHL GEHÄRTET

PRODUKTBESCHREIBUNG

Die Terrassotec Zierkopf dient im Terrassenbau zur **Befestigung von Terrassendielen auf einer Holzunterkonstruktion.**
Die Terrassotec Zierschraube ist in einem **praktischen Eimer mit 200 Schrauben erhältlich.**

EINSATZMÖGLICHKEITEN

- Einsetzbar in den Nutzungsklassen 1 bis **3** nach DIN EN 1995 - Eurocode 5 **(C1 T3/C2. Geeignet für gering verschmutzte ländliche Gegenden, Kleinstädte und > 10 km von der Küstenlinie entfernt.)**
- Nicht geeignet für stark gerbstoffhaltige Hölzer wie Cumarú, Eiche, Merbau, Robinie etc.
- Nicht geeignet für chlorhaltige Atmosphären
- Nichtrostender Stahl nach DIN 10088

NKL 1 – 3 C2 T3

MATERIAL

- Edelstahl gehärtet; Inox = 1.4006 (AISI 410)

EDELSTAHL Rost frei C1

ZERTIFIZIERUNG

- Europäische Norm EN 14592

CE Europäische Norm EN 14592

Hinweis

Ein Vorbohren ist zu empfehlen!

© by E.u.r.o.Tec GmbH · Stand 04/2024 · Änderungen, Ergänzungen, Satz- und Druckfehler vorbehalten.

E.u.r.o.Tec GmbH • Unter dem Hofe 5 • D-58099 Hagen
Tel. +49 2331 62 45-0 • Fax +49 2331 62 45-200 • E-Mail info@eurotec.team
www.eurotec.team

PRODUKTDATENBLATT

TERRASSOTEC ZIERKOPF EDELSTAHL GEHÄRTET

TECHNISCHE INFORMATIONEN

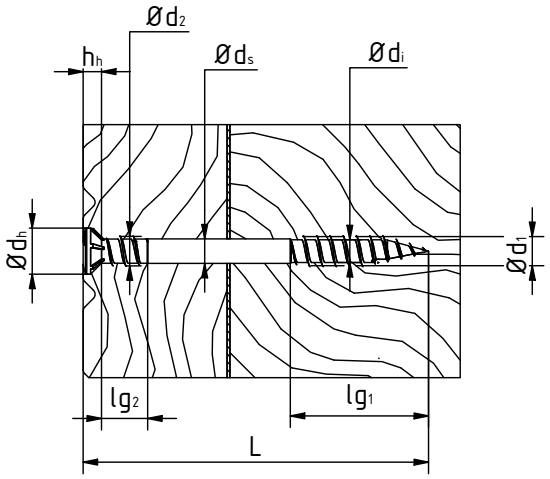

Terrassotec Zierkopf Edelstahl gehärtet												
Nenn-Ø	Unter-kopf-gewinde-Ø	Gewindelänge Unterkopf-Gewinde	Kopf-Ø	Kern-Ø	Schaft-Ø	Kopf-höhe	Kopf-form	char. Zug-tragfähigkeit[1)]	char. Fließ-moment[1)]	char. Auszieh-parameter[1)]	char. Kopfdurch-ziehparameter[1)]	char. Torsions-festigkeit[1)]
d_1 [mm]	d_2 [mm]	lg_2 [mm]	d_h [mm]	d_i [mm]	d_s [mm]	h_h [mm]	–	$f_{tens,k}$ [kN]	$M_{y,k}$ [Nm]	$f_{ax,k}$ [N/mm²]	$f_{head,k}$ [N/mm²]	$f_{tor,k}$ [Nm]
5,5	5,3	8,00	8,0	3,95	4,25	3,2	ZK	7,9	5,9	11,4	12,0	7,9

[1)] Die Werte sind aus der DOP EN 14592 entnommen. Wir können keine Garantie für Satz-und Druckfehler übernehmen und empfehlen daher eine Überprüfung in den genannten Dokumenten.

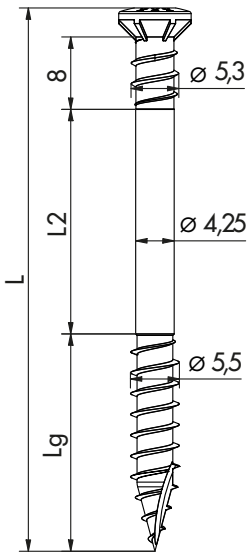

Seitenansicht

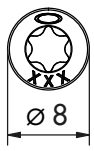

Draufsicht

© by E.u.r.o.Tec GmbH · Stand 04/2024 · Änderungen, Ergänzungen, Satz- und Druckfehler vorbehalten.

E.u.r.o.Tec GmbH • Unter dem Hofe 5 • D-58099 Hagen
Tel. +49 2331 62 45-0 • Fax +49 2331 62 45-200 • E-Mail info@eurotec.team
www.eurotec.team

PRODUKTDATENBLATT

TERRASSOTEC ZIERKOPF EDELSTAHL GEHÄRTET

ARTIKELTABELLE

Terrassotec Zierkopf A4					
Art.-Nr.	Abmessung Ød x L [mm]	Gesamtlänge L [mm]	Gewindeläng lg_1[mm]	Antrieb	VPE
982065-EIMER-200	5,5 x 50*	50	17,0	TX25 •	200
982066-EIMER-200	5,5 x 60	60	24,0	TX25 •	200
982067-EIMER-200	5,5 x 70	70	34	TX25 •	200
982068-EIMER-200	5,5 x 80	80	44	TX25 •	200
982070-EIMER-200	5,5 x 100	100	64	TX25 •	200

*Nicht für tragende Zwecke geeignet.

Falls Sie mit der Anwendung des vorliegenden Produktes, insbesondere mit dessen bestimmungsgemäßen Gebrauch nicht vertraut sind, so setzen Sie sich unbedingt mit unserer Abteilung Anwendungstechnik in Verbindung (technik@eurotec.team).

© by E.u.r.o.Tec GmbH · Stand 04/2024 · Änderungen, Ergänzungen, Satz- und Druckfehler vorbehalten.

E.u.r.o.Tec GmbH • Unter dem Hofe 5 • D-58099 Hagen
Tel. +49 2331 62 45-0 • Fax +49 2331 62 45-200 • E-Mail info@eurotec.team
www.eurotec.team